Betätigungsplatte für WC-UP-Spülkasten der Firma Geberit eckig - Chrom

MEM

12 665 980

Passt zu: MEM, CL.1

- Abdeckplatte 169 x 246 x 12 mm
- Mechanische Betätigungsplatte mit manueller Spülauslösung
- Für 2-Mengen-Spültechnik
- Inkl. Befestigungsrahmen, Betätigungsstangen und Befestigungsmaterial
- Drückerstangen schallgedämmt, werkzeuglose Schnelleinstellung
- Kompatibel mit allen Spülkästen der Geberit-Serie Sigma ab 2001

Chrom	12 665 980-00
Platin gebürstet	12 665 980-06
Platin	12 665 980-08
Messing (23kt Gold)	12 665 980-09
Dark Chrome	12 665 980-19
Light Gold	12 665 980-26
Light Gold gebürstet	12 665 980-27
Messing gebürstet (23kt Gold)	12 665 980-28
Schwarz matt	12 665 980-33
Bronze gebürstet	12 665 980-42
Champagne gebürstet (22kt Gold)	12 665 980-46
Champagne (22kt Gold)	12 665 980-47
Chrom gebürstet	12 665 980-93
Dark Platinum gebürstet	12 665 980-99

Betätigungsplatte für WC-UP-Spülkasten der Firma Geberit eckig - Chrom

MEM

12 665 980

mm [inches]

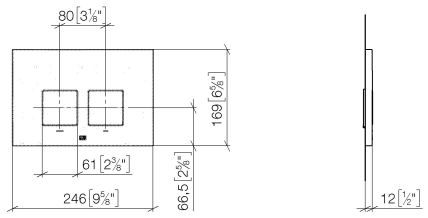

Betätigungsplatte für WC-UP-Spülkasten der Firma Geberit eckig - Chrom

MEM

12 665 980

Ersatzteile für die anderen Oberflächenvarianten finden Sie hier: Platin gebürstet

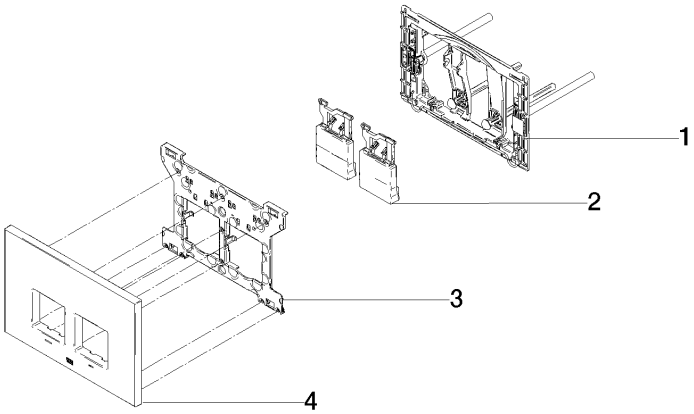

Ersatzteilstückliste

Nr.	Artikelnummer	Benennung	Verbaumenge	Lieferzeit
1	90 28 01 030 00 90	Aufnahme	1	2
2	90 20 98 000 00-00	Taster	2	10
3	90 28 10 212 00 90	Aufnahme	2	2
4	90 11 98 012 00-00	Abdeckung	4	10